SAPIENZA
UNIVERSITÀ DI ROMA

THE BRITISH INTERPLANETARY SOCIETY

in collaborazione con il Dipartimento di Ingegneria Meccanica ed Aerospaziale,
invitano al seminario

Flight Dynamics for Interplanetary Missions at the European Space Operations Centre

dr. Francesco Castellini

Flight Dynamics Engineer, ESA/ESOC

High level overview of Flight Dynamics operations at ESOC
Rosetta mission: navigating around a comet
Exomars mission: aerobraking, skimming the Martian atmosphere
… and more!

Venerdì, 17 Novembre, ore 16:00 – 19:00

Aula Grande del Chiostro della Facoltà di Ingegneria
Via Eudossiana 18, Roma

INFORMAZIONI: http://www.bis-italia.it/fd_esoc_conference
PRENOTAZIONE (consigliata): bis-italia@bis-space.com

Seminario particolarmente interessante anche per tutti i corsi di Elettronica, Informatica, Meccanica e Fisica, oltre che di Aerospaziale

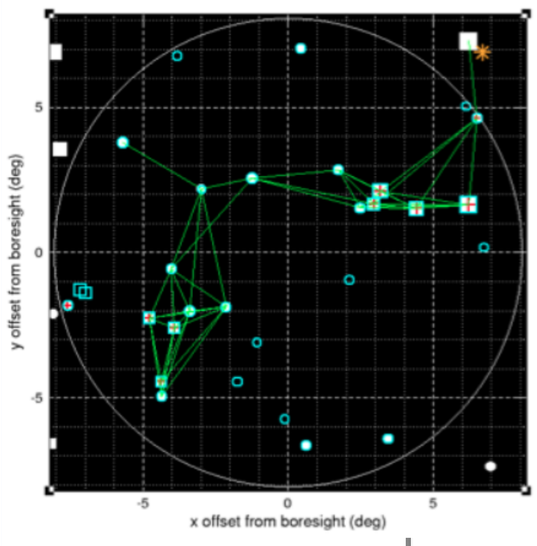

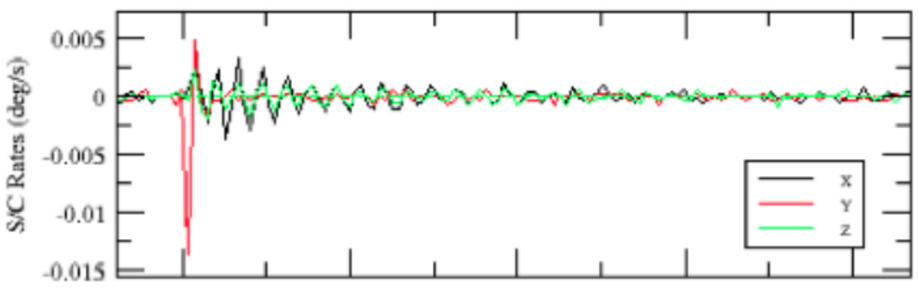

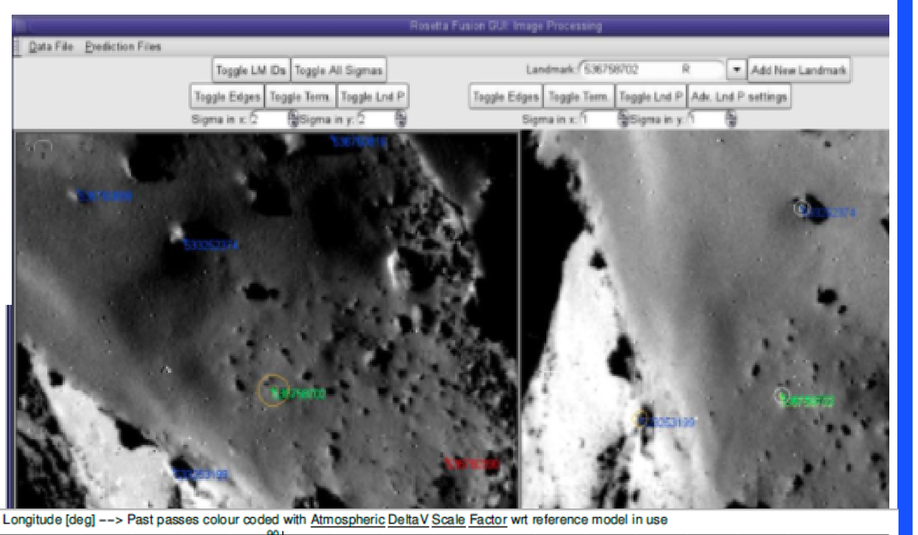

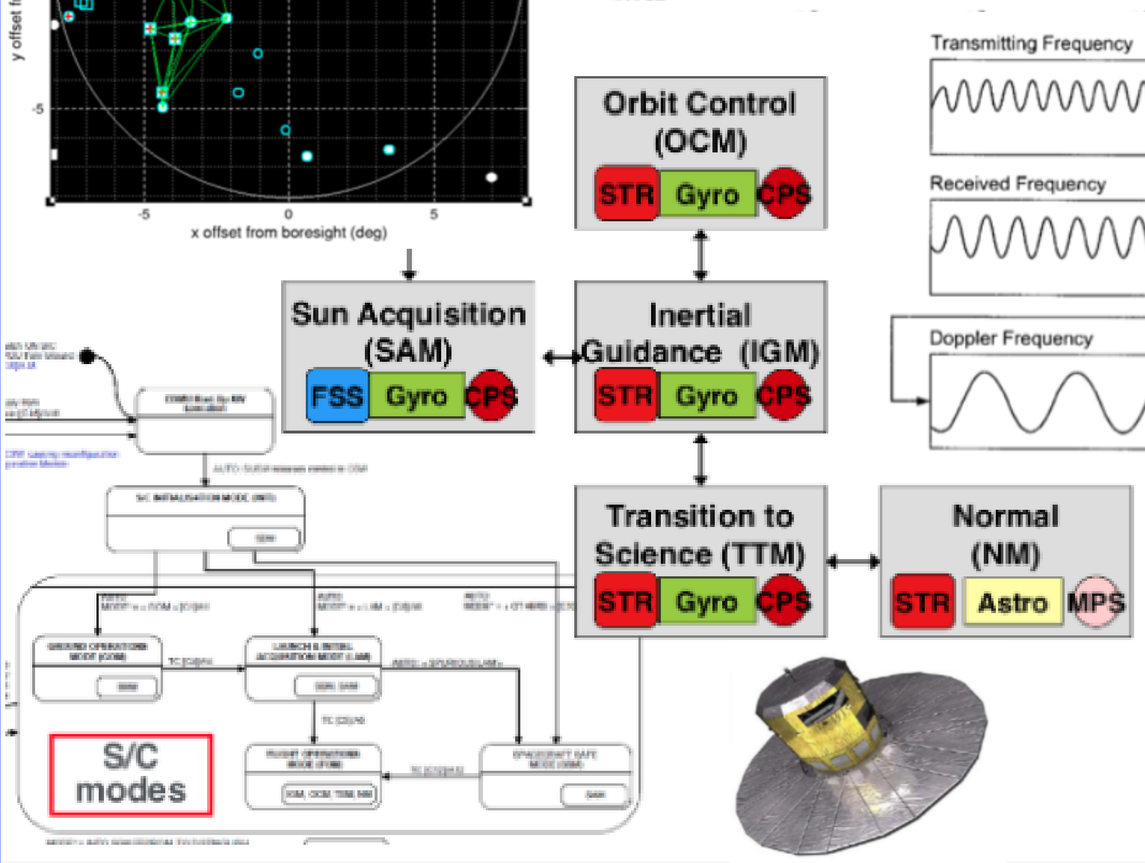

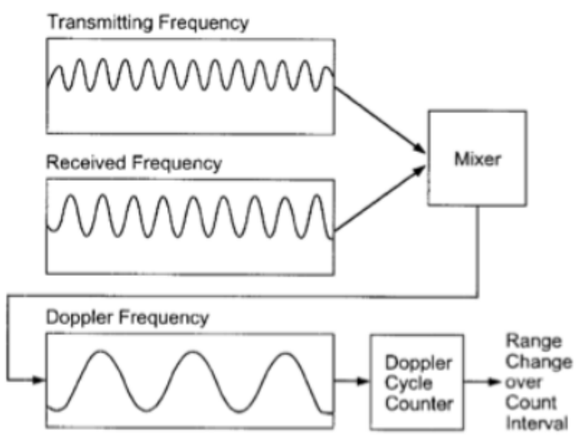

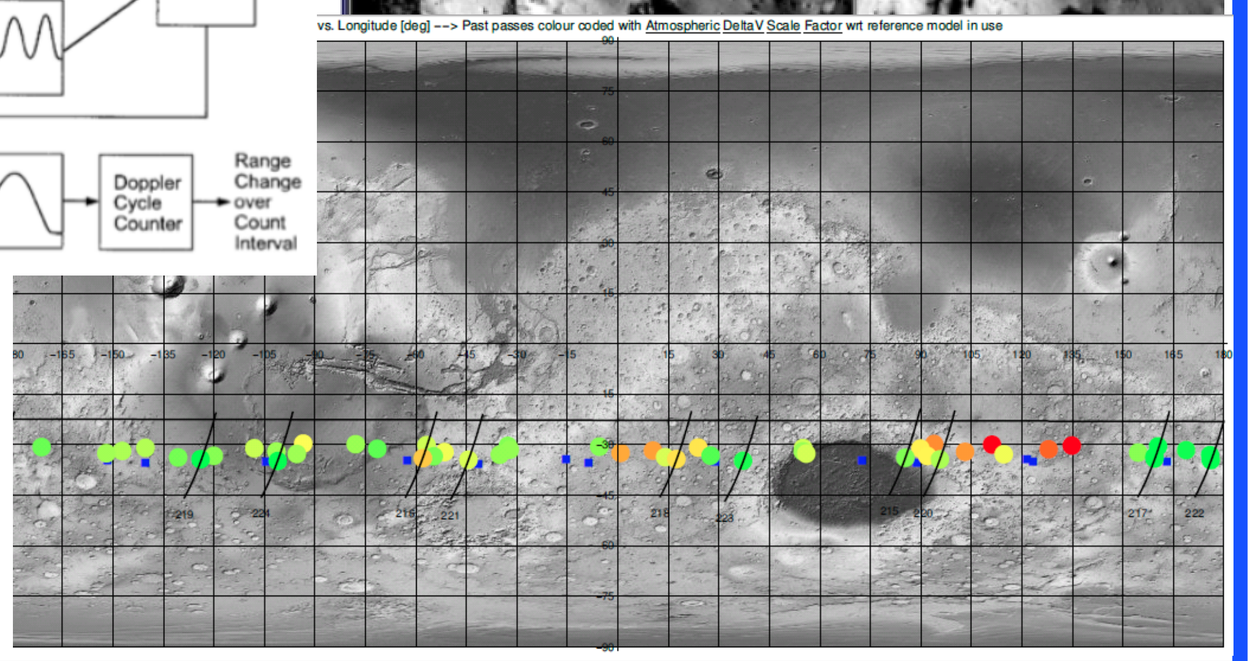

This conference is sponsored by Telespazio VEGA Deutschland

TELESPAZIO
a LEONARDO and THALES company